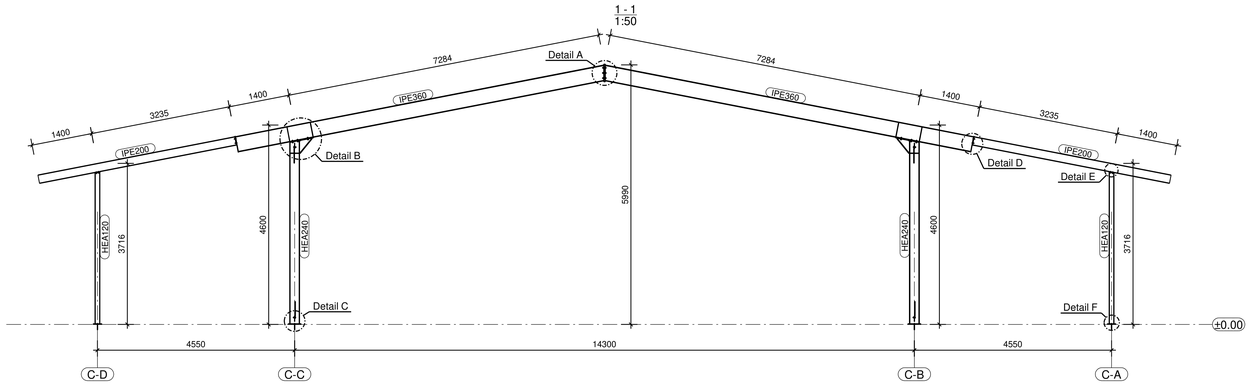

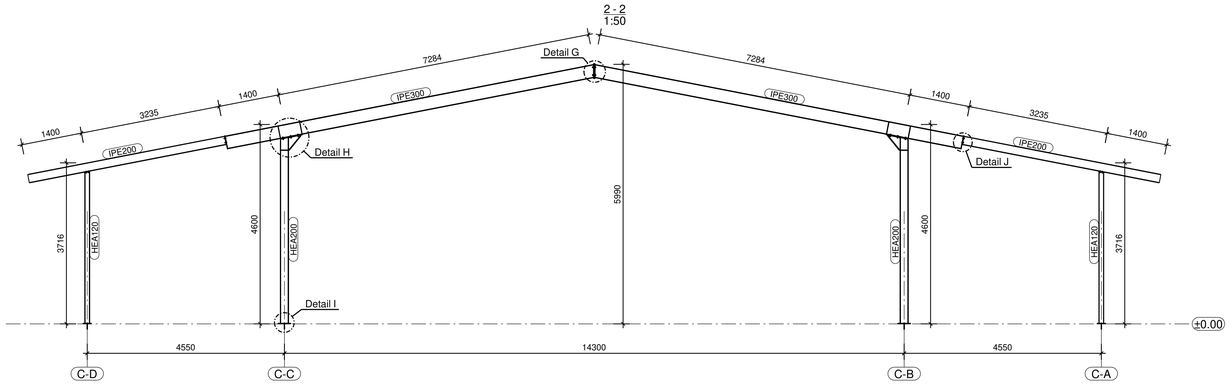

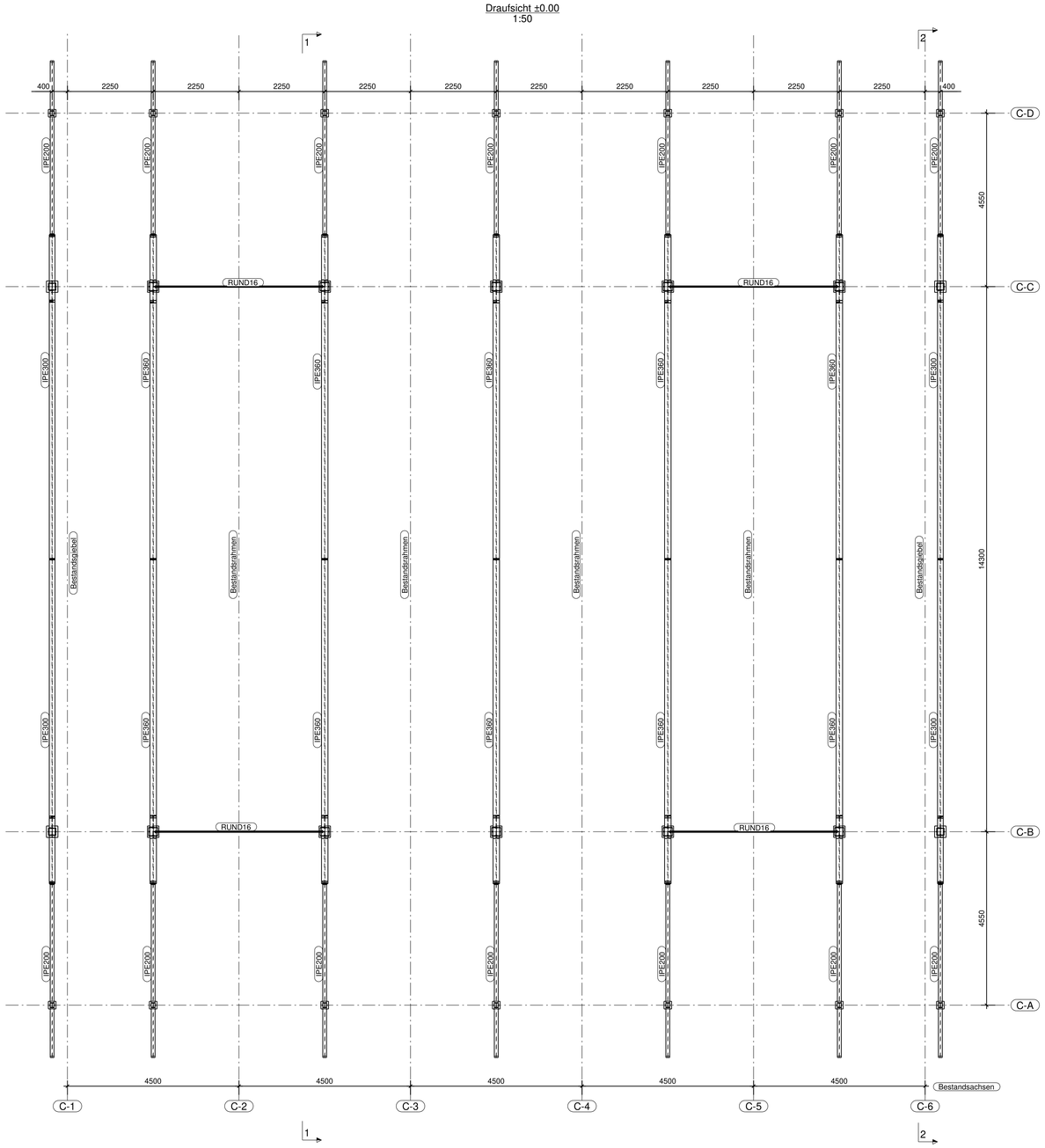

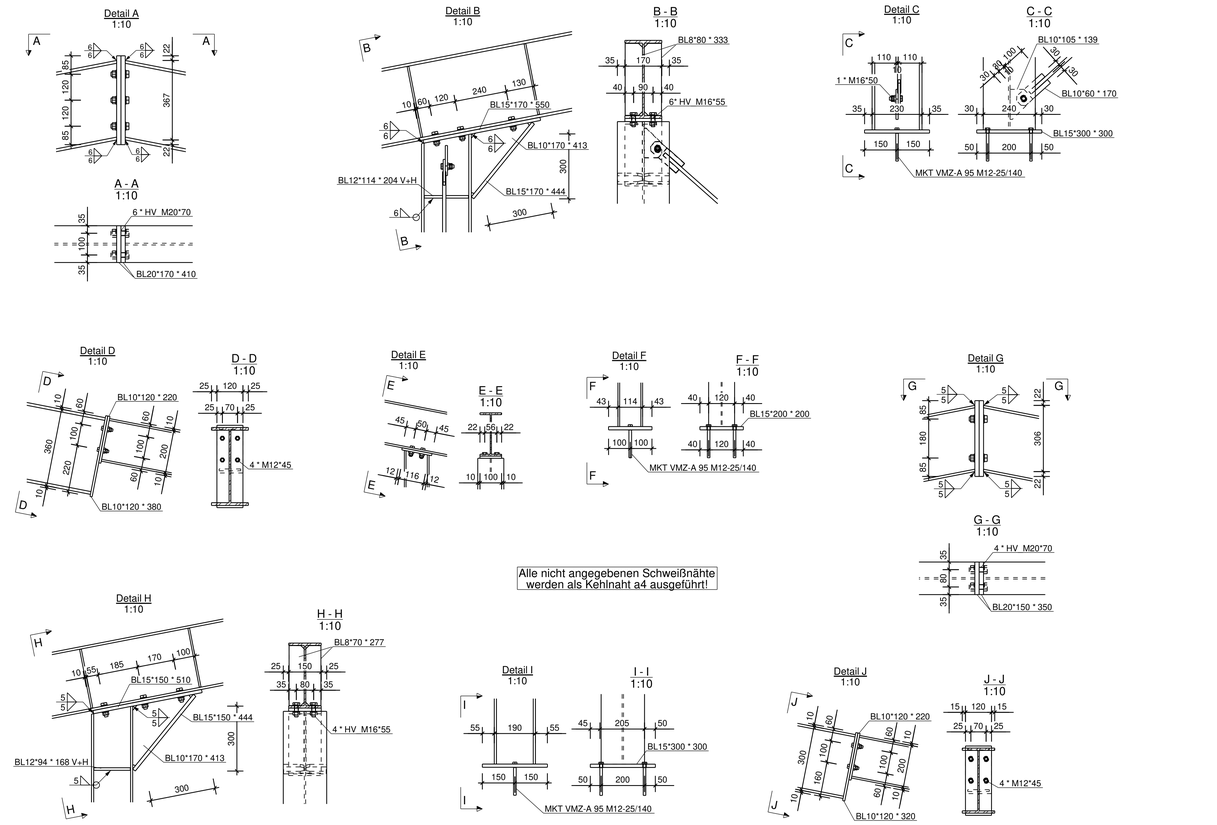

Alle nicht angegebenen Schweißnähte werden als Kehlnaht a4 ausgeführt!

Alle Maße sind vor Ort zu prüfen!!!

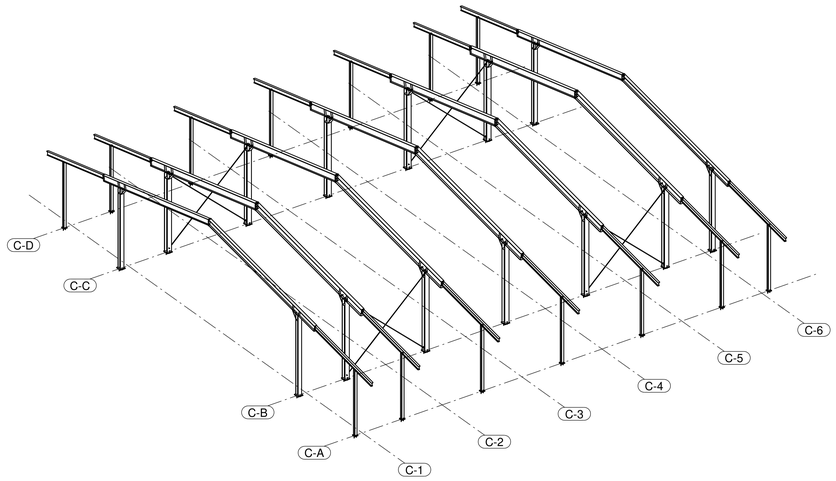

Modifiziertes Drehmoment-Vorspannverfahren
Vorspannkräfte und Anziehmomente
(Oberflächenzustand: feuverzinkt und geschmiert oder wie hergestellt und geschmiert; Schmiermittel: Molybdänsulfid oder gleichwertig)

Festigkeitsklasse	Schraubengröße	M12	M16	M20	M22	M24	M27	M30	M36
8.8	Garnituren nach DIN EN ISO 4014, DIN EN ISO 4017, DIN EN ISO 4032 und DIN 34820 - k-Klasse K1 nach DIN EN 14399-1								
	Regelvorspannkraft $F_{v,C}$ [kN]	35	70	110	130	150	200	245	355
	Anziehmoment M_A [Nm]	70	170	300	450	600	900	1200	2100
10.9	Garnituren nach DIN EN 14399-4, DIN EN 14399-8 und DIN EN 14399-8 - k-Klasse K1 nach DIN EN 14399-1								
	Regelvorspannkraft $F_{v,C}$ [kN]	50	100	160	190	220	290	350	510
	Anziehmoment M_A [Nm]	100	250	450	650	800	1250	1650	2800

Ausführungsklasse Stahlkonstruktion nach DIN EN 1090-2:2011-10	EXC2	Ausführungsklasse nach DIN EN 1090-2:2011-10	EXC1	EXC2	EXC3
		Bewertungsgruppe für Schweißnähte nach EN 1011	D	C	B
Toleranzen nach DIN EN 13920:1996-11		Grenzabmaße für Längenmaße		B	
		Grenzabmaße für Winkelmaße		B	
		Geradheits-, Ebenheits- und Parallelitätstoleranzen		F	

Rev. -Index	Revisionsbeschreibung	Datum	Name

ingenieurbüro fuchs
tragwerksplanung
Partnerschaftsgesellschaft beratender Ingenieure mbB . Müssigerstraße 4 . 96215 Lichtenfels . Tel. 09571/5399 . www.fuchs-baustatik.de

Bauvorhaben:
Ertüchtigung Bestandshallen
Halle C, Halle E, Halle F

Bauherr:
Versorgungs-, Bau- und Servicegesellschaft
Johann-Bader-Str. 21, 82049 Pullach im Isartal

Planinhalt:
Konstruktionsplan Ertüchtigung Halle C
Grundriss, Schnitte, Details, Isometrie

Maßstab: 1:10 / 1:50

Gezeichnet:	Name:	Datum:	Projekt Nr.:	Pl.Nr.	Index:
	Dewald	05.09.2022	1342-22	K1	
Geprüft:					

Für die Zeichnung behalten wir uns alle Rechte vor. Diese Zeichnung darf ohne unsere Genehmigung weder vervielfältigt, noch Dritten zugänglich gemacht werden.

Trial Structure

1 - 1
1:50

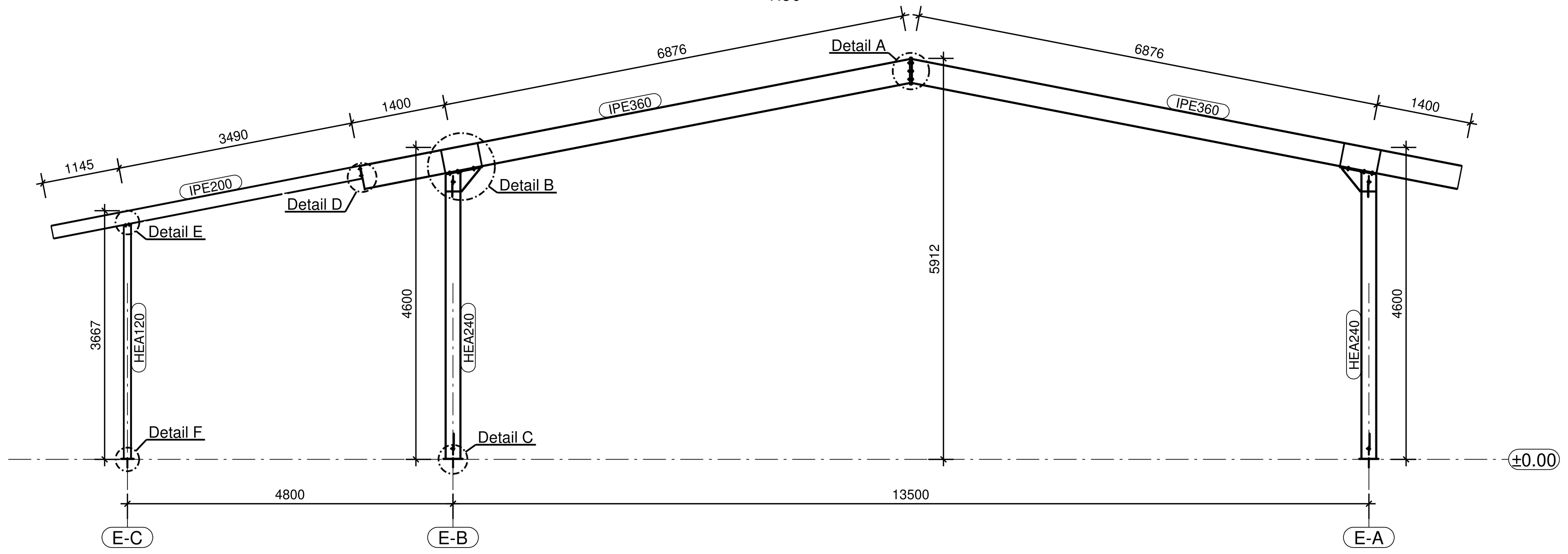

2 - 2
1:50

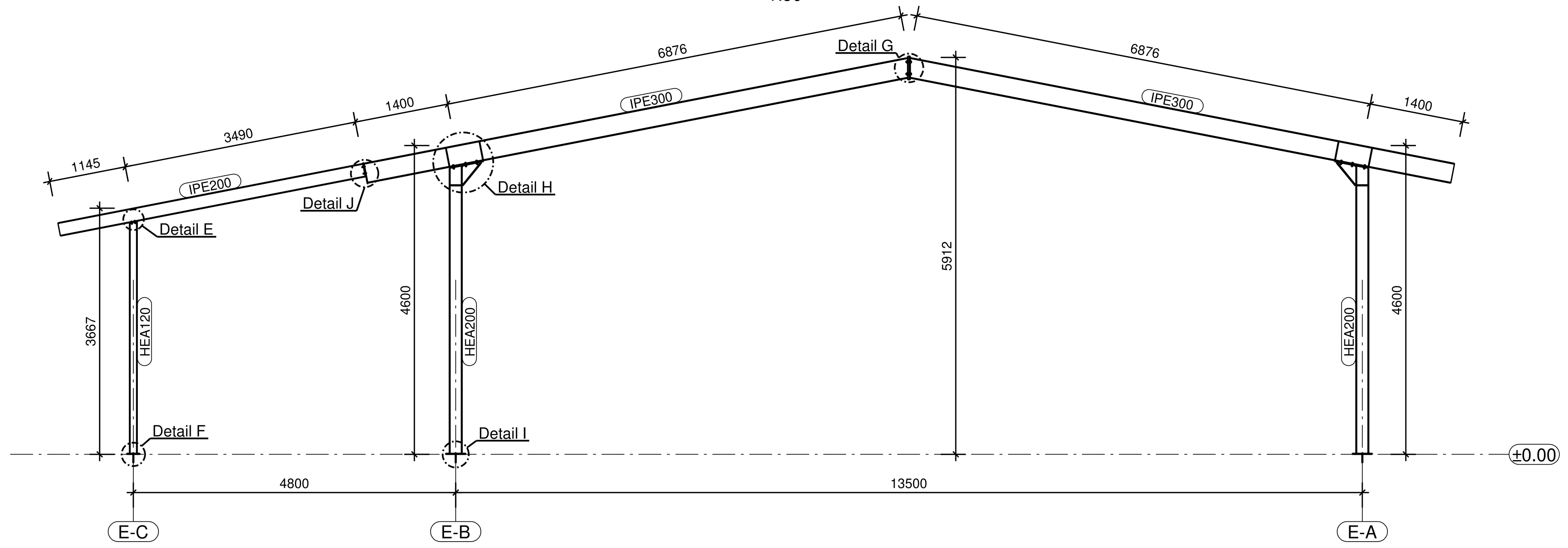

Draufsicht ±0.00
1:50

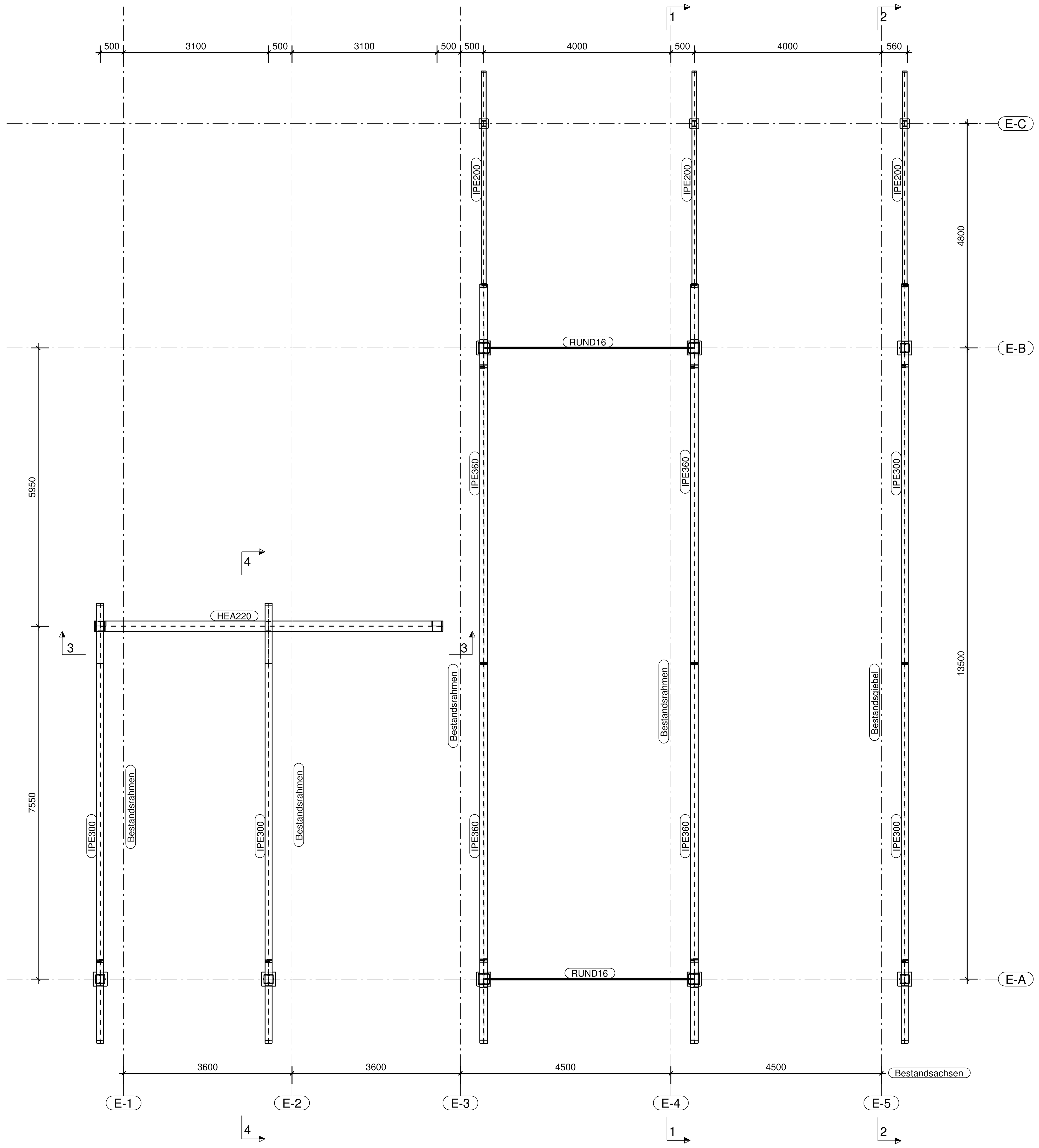

3 - 3
1:50

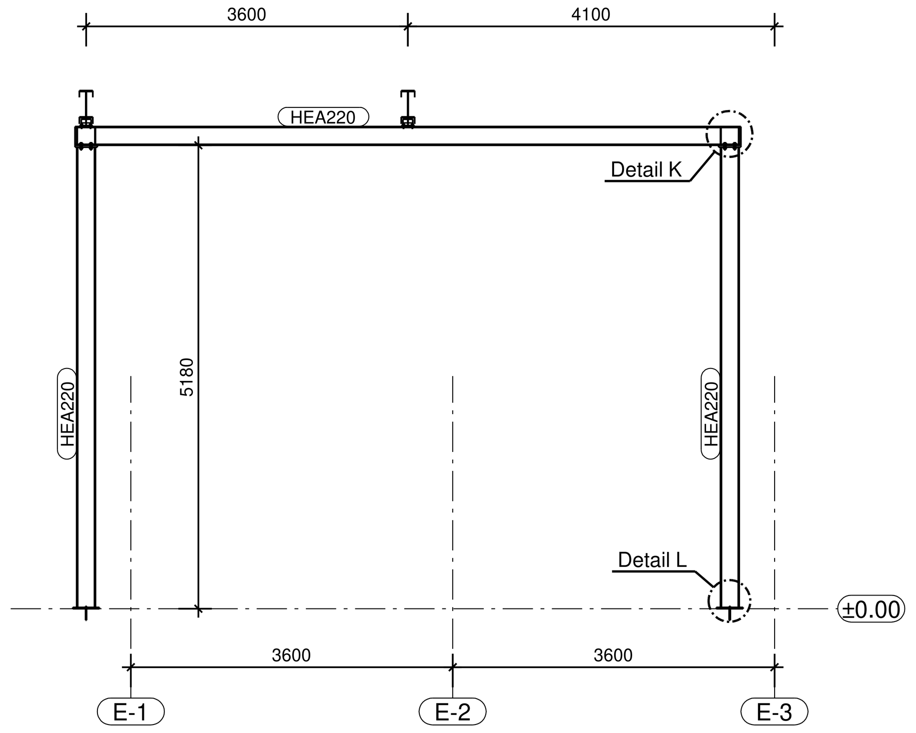

4 - 4
1:50

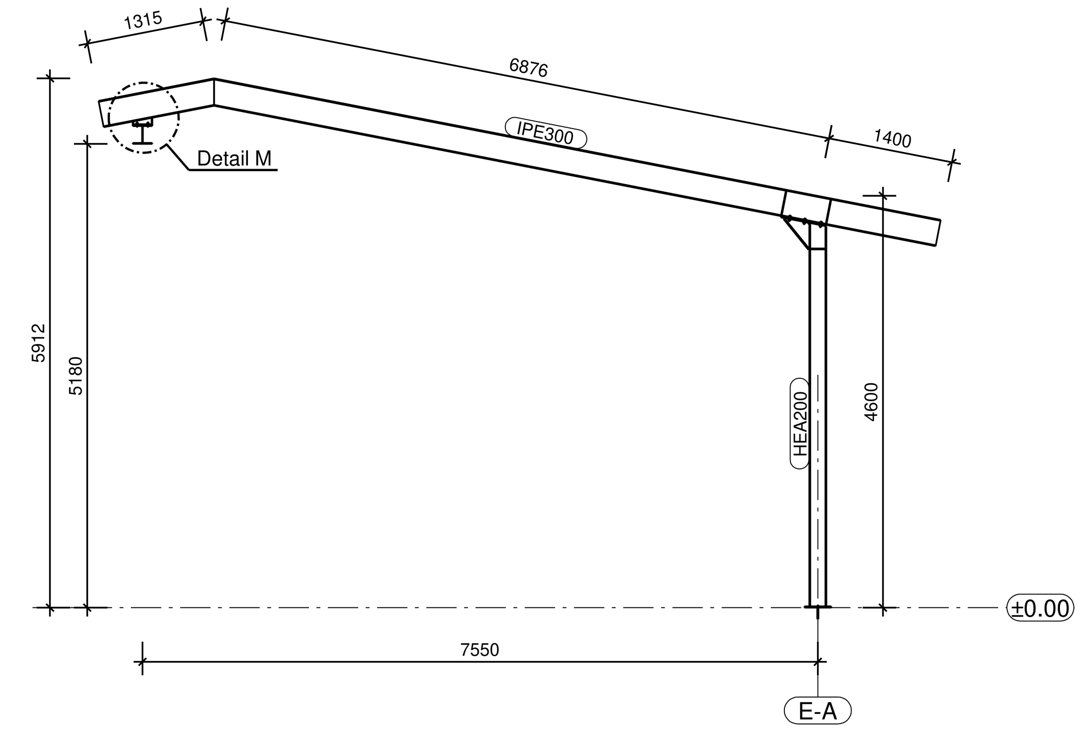

Detail K
1:10

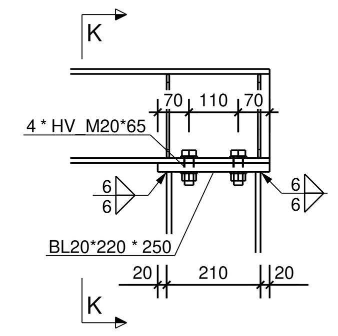

K - K
1:10

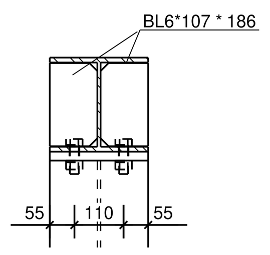

Detail L
1:10

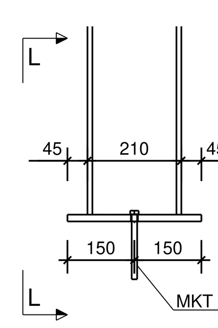

L - L
1:10

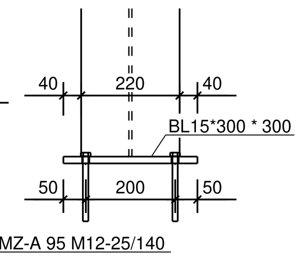

Alle nicht angegebenen Schweißnähte werden als Kehlnaht a4 ausgeführt!

Detail M
1:10

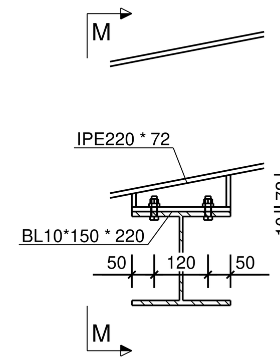

M - M
1:10

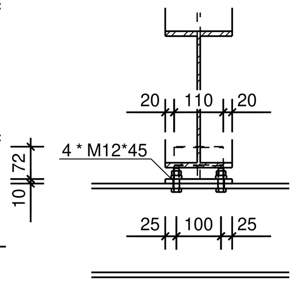

Die Details A bis J analog Plan K1!!!

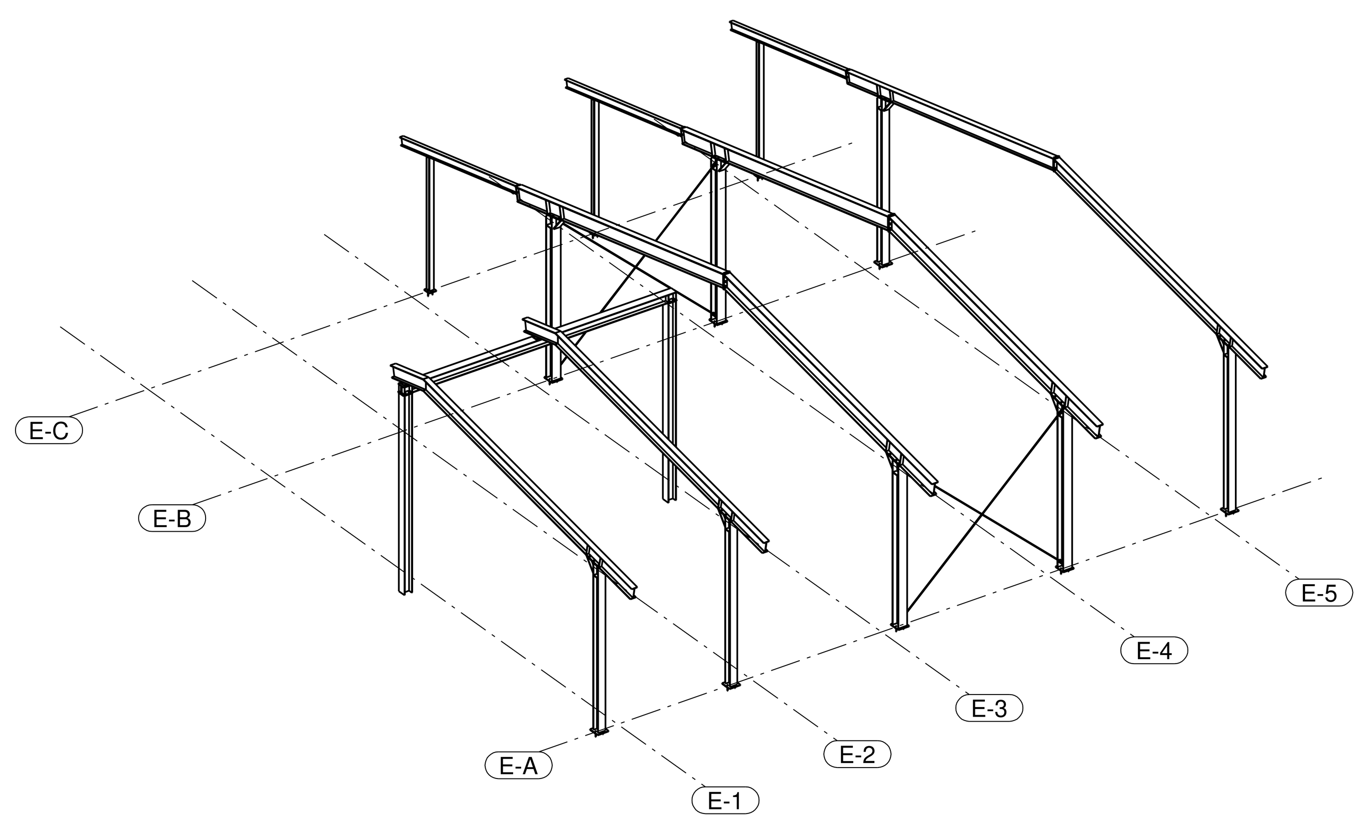

Modifiziertes Drehmoment-Vorspannverfahren

Vorspannkräfte und Anziehmomente

Oberflächenzustand: feuerverzinkt und geschmiert oder wie hergestellt und geschmiert (Schmierstoff Molybdänsulfid oder gleichwertig)

Festigkeitsklasse	Schraubengröße	M12	M16	M20	M22	M24	M27	M30	M36
8.8	Garnituren nach DIN EN ISO 4014, DIN EN ISO 4017, DIN EN ISO 4032 und DIN 34820 - k-Klasse K1 nach DIN EN 14399-1								
	Regelvorspannkraft $F_{p,C}^*$ [kN]	35	70	110	130	150	200	245	355
	Anziehmoment M_A [Nm]	70	170	300	450	600	900	1200	2100
10.9	Garnituren nach DIN EN 14399-4, DIN EN 14399-6 und DIN EN 14399-8 - k-Klasse K1 nach DIN EN 14399-1								
	Regelvorspannkraft $F_{p,C}^*$ [kN]	50	100	160	190	220	290	350	510
	Anziehmoment M_A [Nm]	100	250	450	650	800	1250	1650	2800

Ausführungsklasse Stahlkonstruktion nach DIN EN 1090-2:2011-10	EXC2	Ausführungsklasse nach DIN EN 1090-2:2011-10	EXC1	EXC2	EXC3
		Bewertungsgruppe für Schweißnähte nach EN 5817	D	C	B
Toleranzen nach DIN EN 13920:1996-11		Grenzabmaße für Längenmaße	B		
		Grenzabmaße für Winkelmaße	B		
		Geradheits-, Ebenheits- und Parallelitätstoleranzen	F		

Rev.-Index	Revisionsbeschreibung	Datum	Name

ingenieurbürofuchs
tragwerksplanung

Partnerschaftsgesellschaft beratender Ingenieure mbB . Müssigerstraße 4 . 96215 Lichtenfels . Tel. 09571/5399 . www.fuchs-baustatik.de

Bauvorhaben:
Ertüchtigung Bestandshallen
Halle C, Halle E, Halle F

Bauherr:
Versorgungs-, Bau- und Servicegesellschaft
Johann-Bader-Str. 21, 82049 Pullach im Isartal

Planinhalt:
Konstruktionsplan Ertüchtigung Halle E
Grundriss, Schnitte, Details, Isometrie

Maßstab: 1:10 1:50

	Name:	Datum:	Projekt Nr.:	Pl.Nr.	Index:
Gezeichnet:	Dewald	05.09.2022	1342-22	K2	
Geprüft:					

Für die Zeichnung behalten wir uns alle Rechte vor. Diese Zeichnung darf ohne unsere Genehmigung weder vervielfältigt, noch Dritten zugänglich gemacht werden.

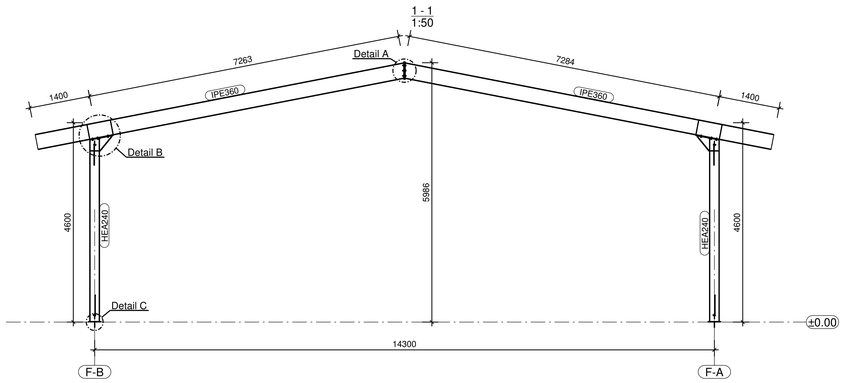

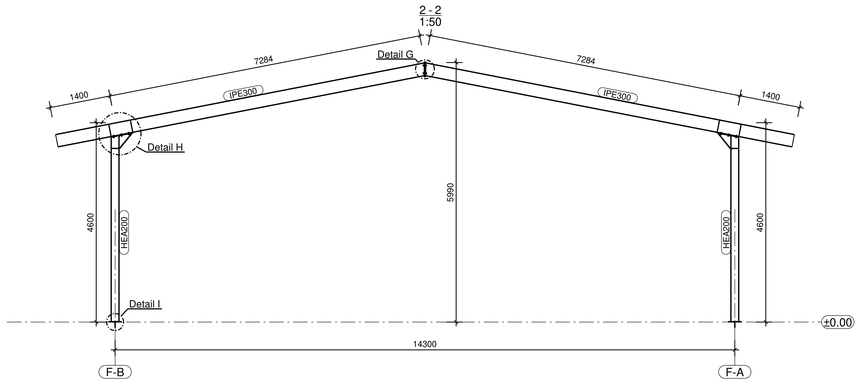

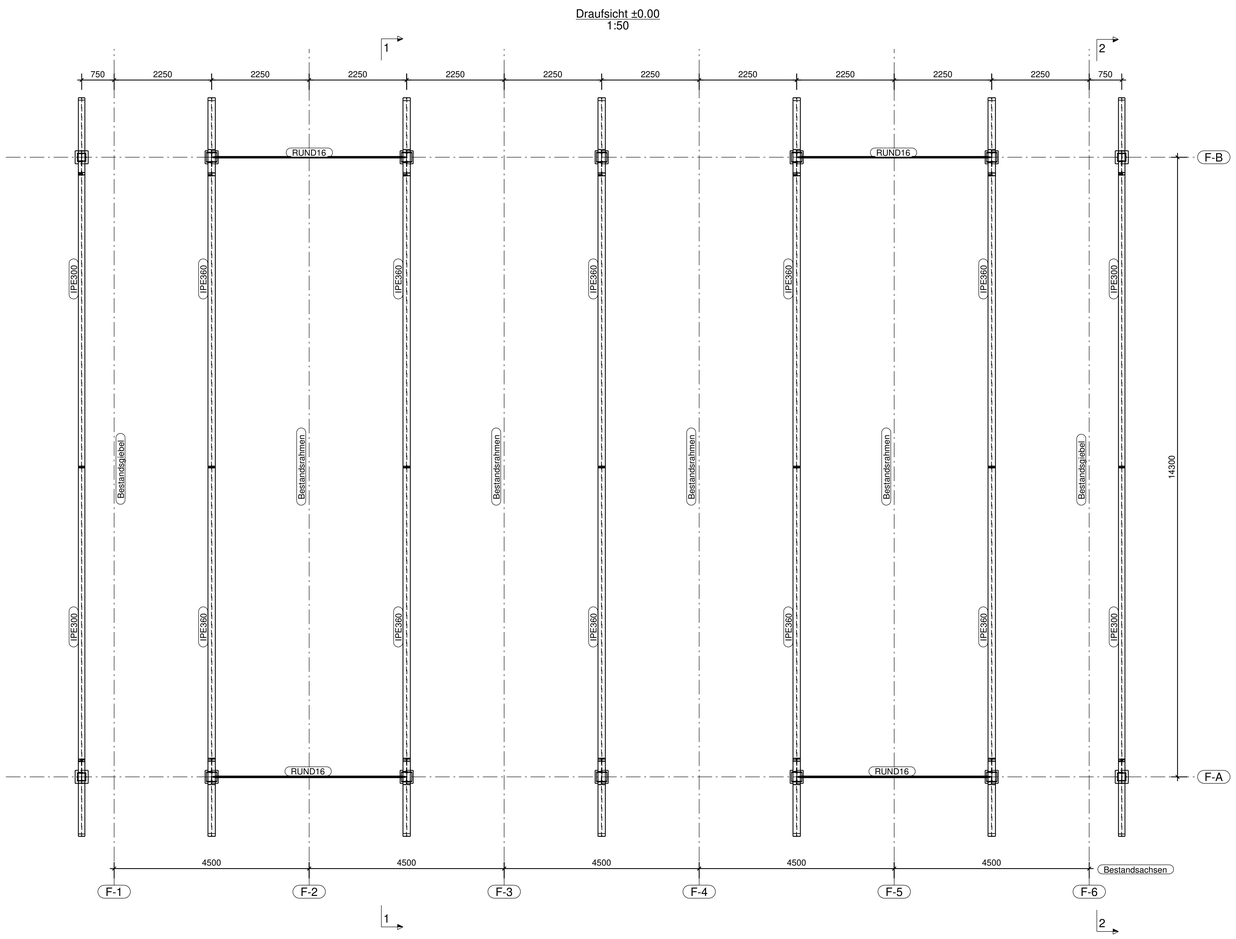

Die Details A, B, C
und G, H, I
analog Plan K1!!!

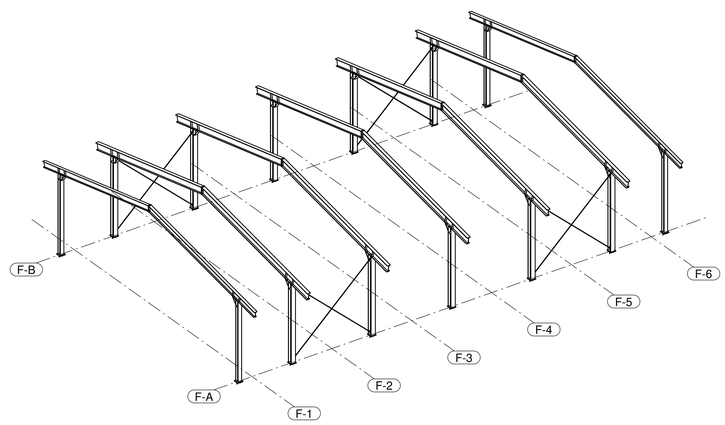

Alle Maße sind vor Ort zu prüfen!!!

Modifiziertes Drehmoment-Vorspannverfahren
Vorspannkräfte und Anziehmomente
Oberflächenzustand feuerverzinkt und geschmiert oder wie hergestellt und geschmiert (Schmierstoff Molybdänsulfid oder gleichwertig)

Festigkeitsklasse	Schraubengröße	M12	M16	M20	M22	M24	M27	M30	M36
8.8	Garnituren nach DIN EN ISO 4014, DIN EN ISO 4017, DIN EN ISO 4032 und DIN 34820 - k-Klasse K1 nach DIN EN 14399-1								
	Regelvorspannkraft $F_{v,C}$ [kN]	35	70	110	130	150	200	245	355
	Anziehmoment M_A [Nm]	70	170	300	450	600	900	1200	2100
10.9	Garnituren nach DIN EN 14399-4, DIN EN 14399-8 und DIN EN 14399-9 - k-Klasse K1 nach DIN EN 14399-1								
	Regelvorspannkraft $F_{v,C}$ [kN]	50	100	160	190	220	290	350	510
	Anziehmoment M_A [Nm]	100	250	450	650	800	1250	1650	2800

Ausführungsklasse Stahlkonstruktion nach DIN EN 1090-2:2011-10	EXC2	Ausführungsklasse nach DIN EN 1090-2:2011-10	EXC1	EXC2	EXC3
		Bewertungsgruppe für Schweißnähte nach EN 287	D	C	B
Toleranzen nach DIN EN 13920:1996-11		Gesamtmaße für Längsmaße		B	
		Gesamtmaße für Winkelmaße		B	
		Geraden-, Ebenheits- und Rundheitstoleranzen		F	

Rev.-Index	Revisionsbeschreibung	Datum	Name

ingenieurbüro fuchs
tragwerksplanung
ibf
Partnerschaftsgesellschaft beratender Ingenieure mbB . Müssigenstraße 4 . 96215 Lichtenfels . Tel. 09571/5399 . www.fuchs-baustatik.de

Bauvorhaben:
Ertüchtigung Bestandshallen
Halle C, Halle E, Halle F

Bauherr:
Versorgungs-, Bau- und Servicegesellschaft
Johann-Bader-Str. 21, 82049 Pullach im Isartal

Planinhalt:
Konstruktionsplan Ertüchtigung Halle F
Grundriss, Schnitte, Details, Isometrie

Maßstab: 1:50 / 1:100

	Name:	Datum:	Projekt Nr.:	Pl.Nr:	Index:
Gezeichnet:	Dewald	05.09.2022	1342-22	K3	
Geprüft:					

Für die Zeichnung behalten wir uns alle Rechte vor. Diese Zeichnung darf ohne unsere Genehmigung weder vervielfältigt, noch Dritten zugänglich gemacht werden.

Tekla Structures